© Kaiser & Kühne Freizeitgeräte D-27324 Eystrup www.kaiser-kuehne.com T. +49 (0) 42 54 / 93 15-0

Maßangabe für die maximale freie Fallhöhe

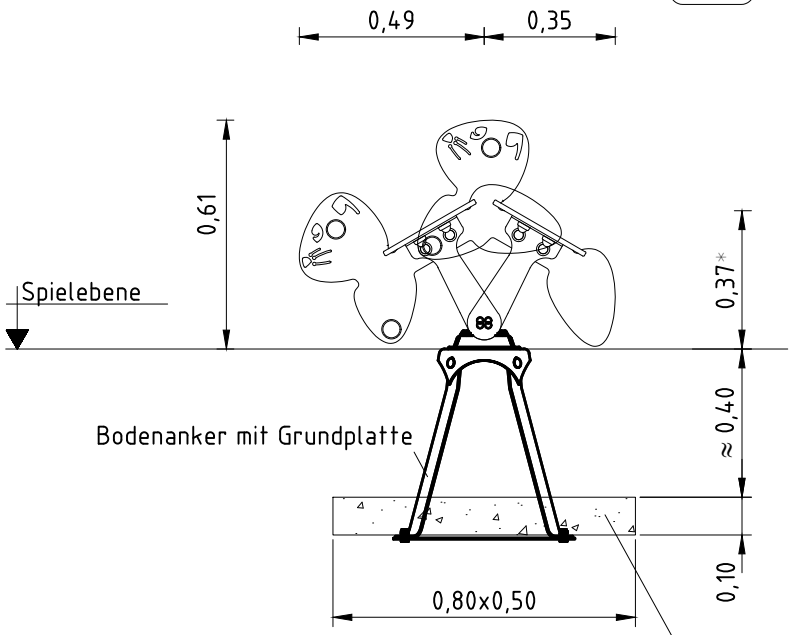

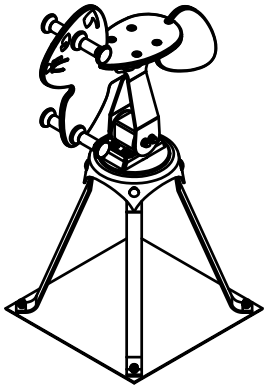

1:50

Aufprallfläche
(Fläche, die mit stoßdämpfendem
Boden zu bedecken ist)

Beton
(bei leichtem Boden siehe Punkt 4.)

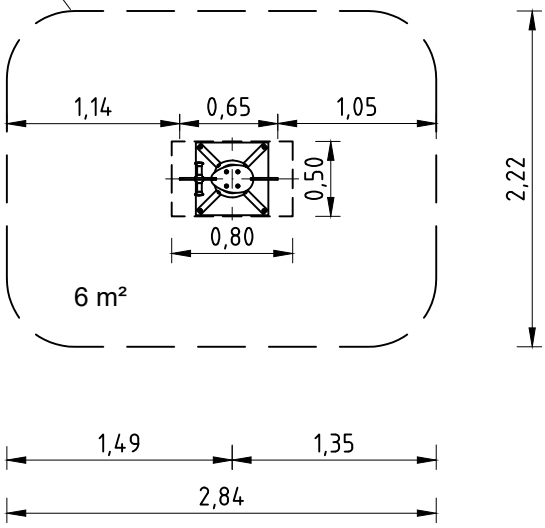

1. Gerätestandort unter Berücksichtigung der Aufprallfläche/des Fallraums festlegen.
2. Bodenaushub für Bodenanker nach Zeichnung vornehmen. Bitte beachten Sie: Für eine standsichere Montage werden mittelschwer lösbare Bodenarten vorausgesetzt.
3. Gerät mit Bodenanker in Bodenöffnung stellen und ausrichten.
4. Bei leichtem Boden (z.B. loses Schüttmaterial wie Rindenmulch, Holzschnitzel, Feinkies oder Sand) ist eine Überdeckung der Bodenplatte mit 10 cm Beton C20/25 erforderlich. Anschließend die verbleibende Öffnung bis zur Oberkante des Bodenankers wieder mit Erdaushub verfüllen und feststampfen.
5. Die Aufprallfläche rund um das Spielgerät muss ein angemessenes Maß an Stoßdämpfung aufweisen, das einer freien Fallhöhe von mind. 600 mm entspricht (s. EN 1176-6).

Alle mit dem Gerät gelieferten Spezialwerkzeuge (z.B. Innensechskant-Schlüssel für gesicherte Schrauben etc.) sowie alle gerätespezifischen Unterlagen, die für das Sicherheitsmanagement nach EN 1176-7 wichtig sind oder sein könnten wie z.B. Rechnung, Lieferschein oder Auftragsbestätigung, Montageanleitung und Wartungsanleitung im Original oder in einer Kopie an die zuständigen Stellen weiterleiten.